DHAVB.01-X

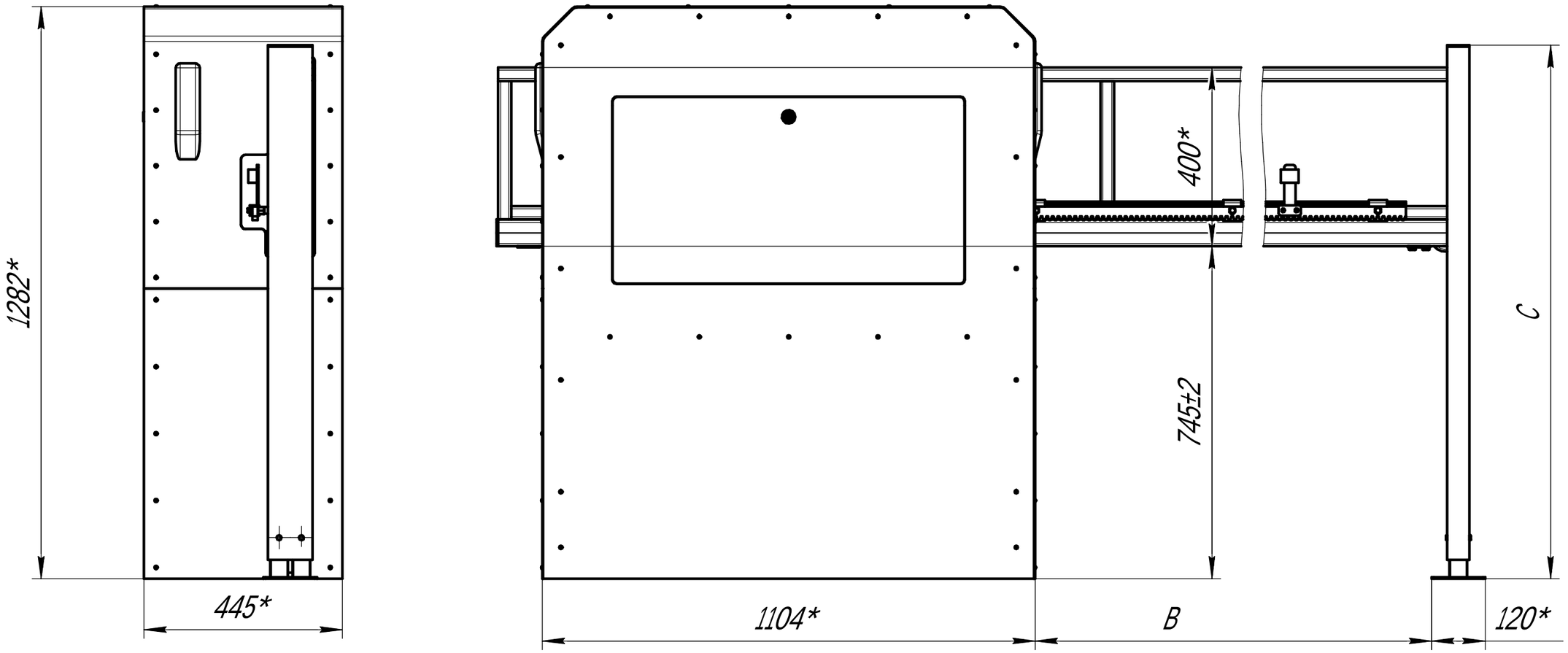

1 * Размеры для справок;
2 Высота ловителя С выбирается на монтаже в зависимости от высоты концевого ролика полотна поз. 2.

Изм.	Лист	№ докум.	Подп.	Дата	DHAVB.01-X		
Разраб.		Лебедев А.С.		14.09.17	Шлагбаум антивандальный для ширины проема B=...мм	Лит.	Масса	Масштаб 1:10
Пров.		Вятина Л.В.				Лист 1	Листов 2
Т.контр.							
		Смирнов Р.В.				см. табл.	
Н.контр.							
Утв.		Стогнушенко					

Перв. примен.
Справ. №
Подп. и дата
Инв. № дубл.
Взам. инв. №
Подп. и дата
Инв. № подл.

Копировал
Формат А3

Формат	Зона	Поз.	Обозначение	Наименование	Кол.	Приме-чание
				Сборочные единицы		
		1	DHAVB-BODY1	Корпус шлагбаума антивандального с комплектацией	1	AVB-BODY1
		2	DHAVB-GL.01-X	Полотно решетка антивандального шлагбаума для проема шириной B=...мм	1	см. табл.

Перв. примен.

Справ. №

Подп. и дата

Инв. № дубл.

Взам. инв. №

Подп. и дата

Инв. № подл.

Изм.	Лист	№ докум.	Подп.	Дата
Разраб.		Лебедев А.С.		14.09.17
Пров.		Вятина Л.В.		
		Смирнов Р.В.		
Н.контр.				
Утв.		Стогнушенко		

DHAVB.01-X

Шлагбаум антивандальный для ширины проема B=...мм

Лит.	Лист	Листов
	2	2

см. табл.

Копировал

Формат А4