DHS.FF.04

Ловитель нижний с задвижкой

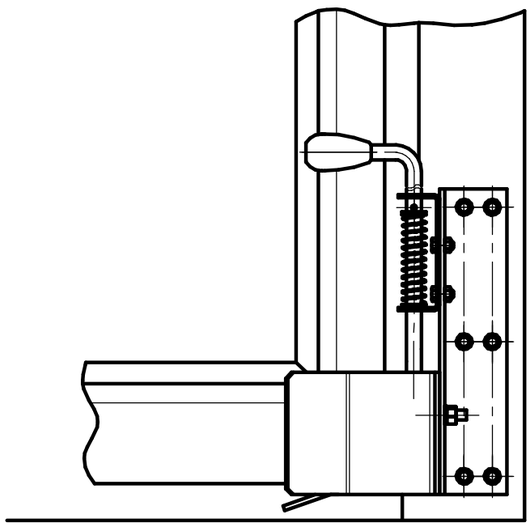

Ловитель верхний

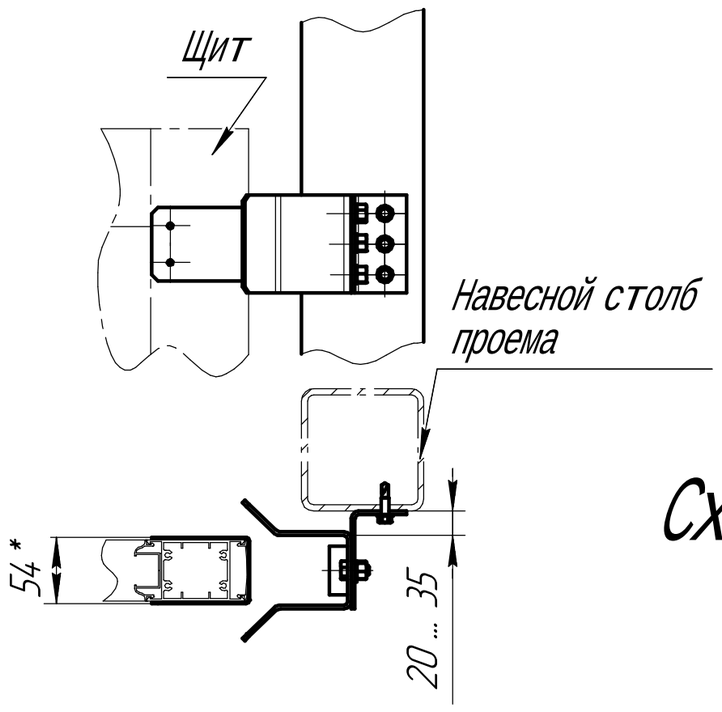

Схема крепления привода

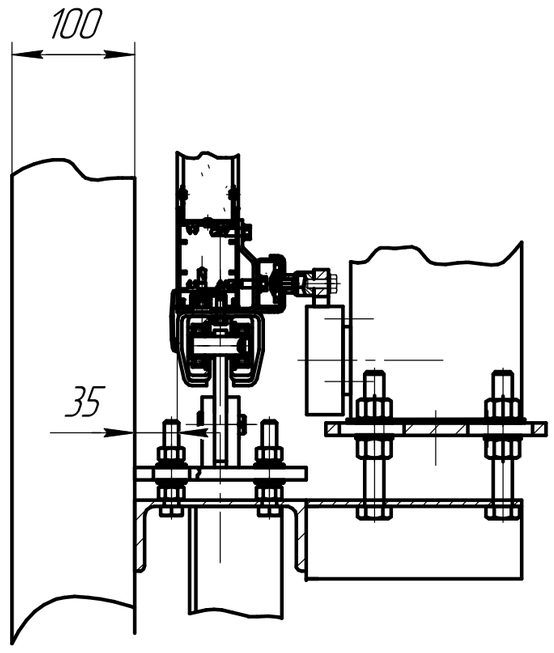

Направляющие устройства

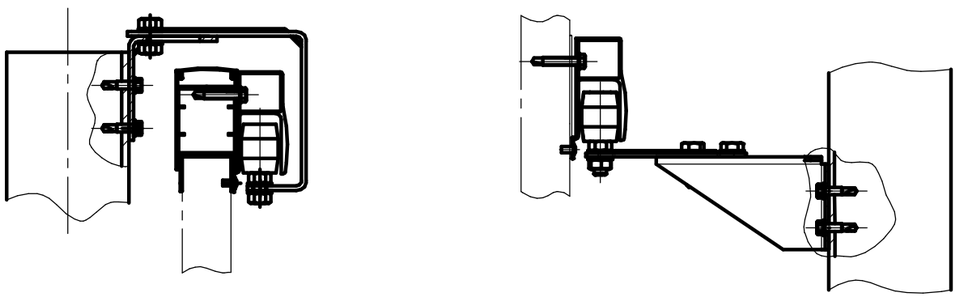

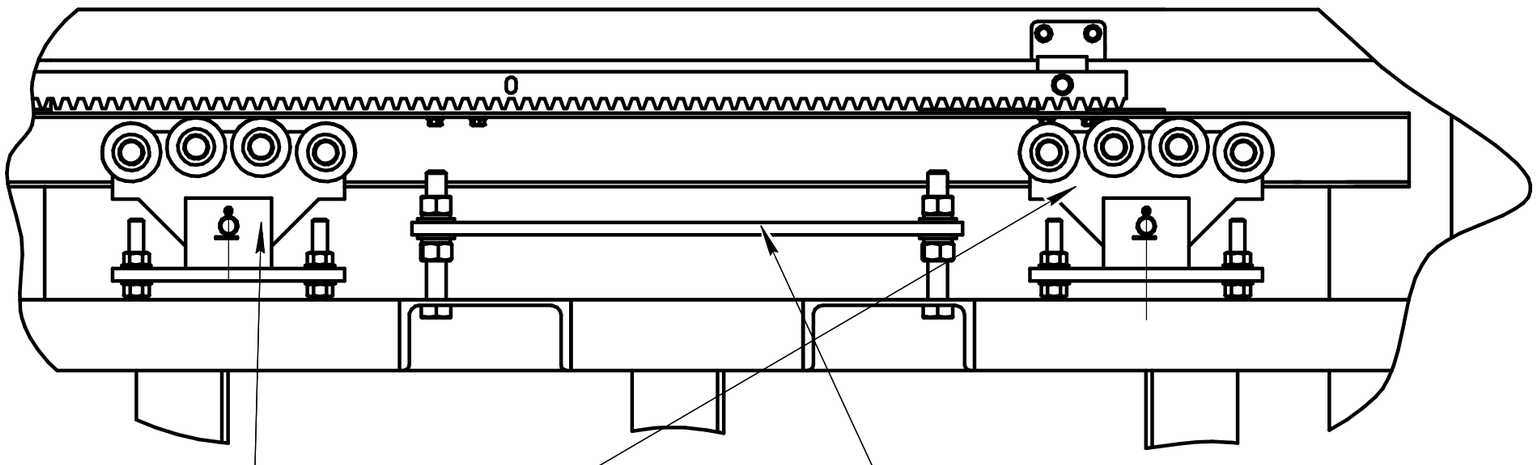

Пластина крепления привода

Опоры роликовые

Опора роликовая для балки 138х144х6

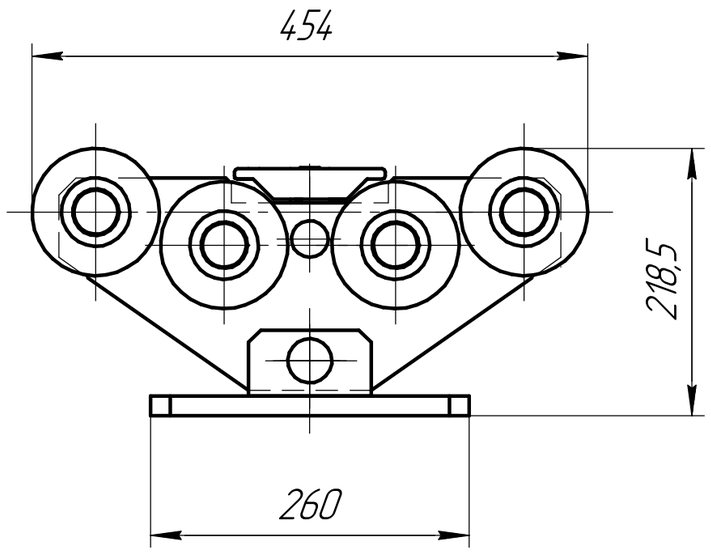

Опора роликовая для балки 95х88х5

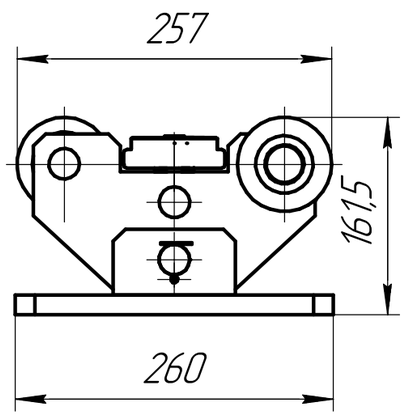

Опора роликовая для балки 71х60х3,5

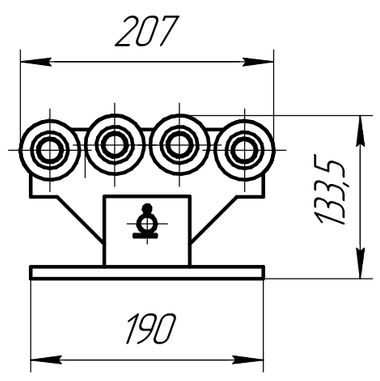

Изм.	Лист	№ докум.	Подп.	Дата	DHS.FF.04		
Разраб.		Мильников		24.12.09	Фрагменты	Лит.	Масса	Масштаб 1:5
Пров.						Лист	Листов 1
Т.контр.							
Н.контр.							
Утв.							

Перв. примен. | Справ. № | Подп. и дата | Инв. № дубл. | Взам. инв. № | Подп. и дата | Инв. № подл.

Копировал | Формат А2